The Eng. Company

Minoodar

Innovative Strategy for
Design, Procurement, Construction

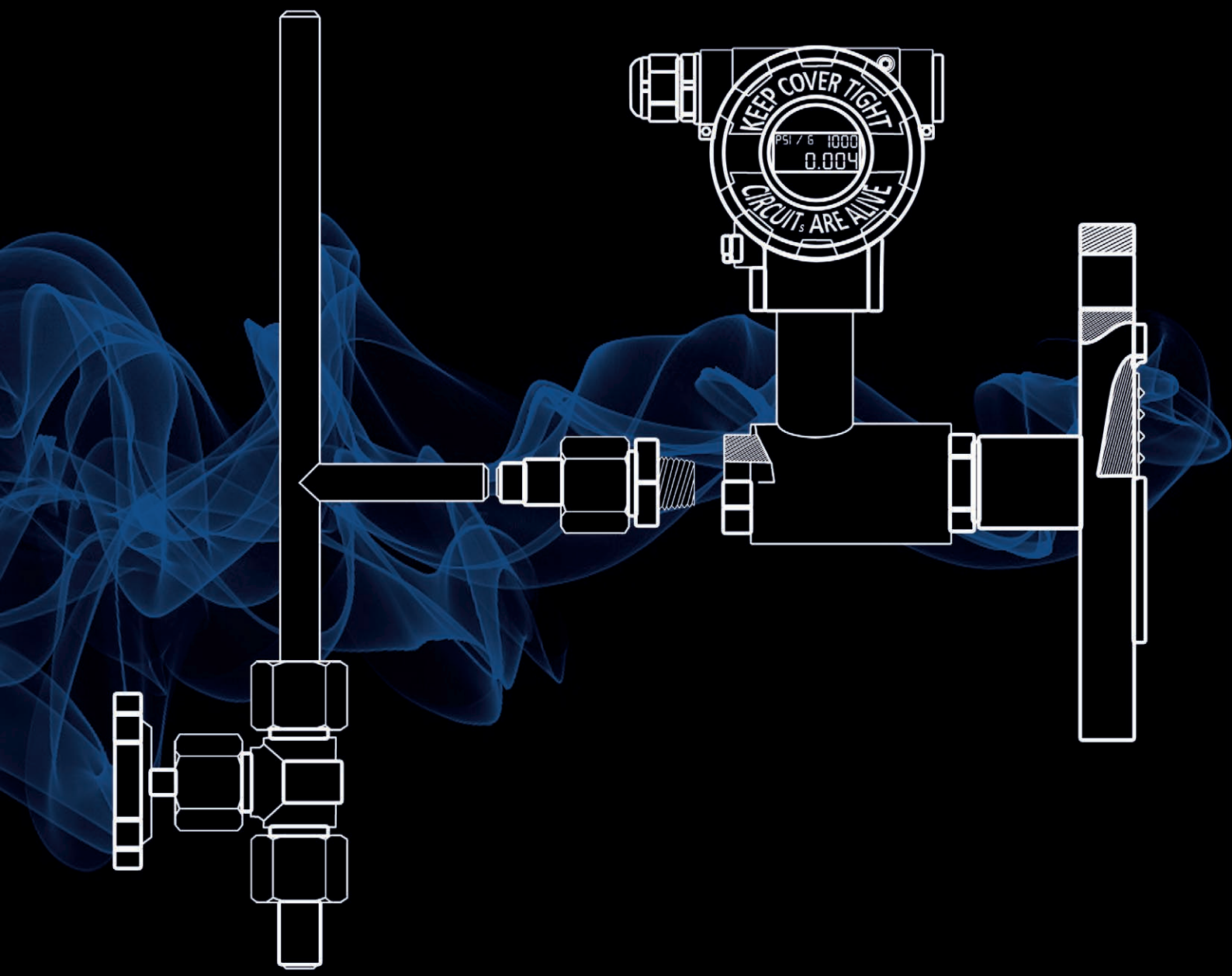

طـــــــراحی و تجهیز صنایع
Design and Equip Industries

INNOVATIVE STRATEGY...

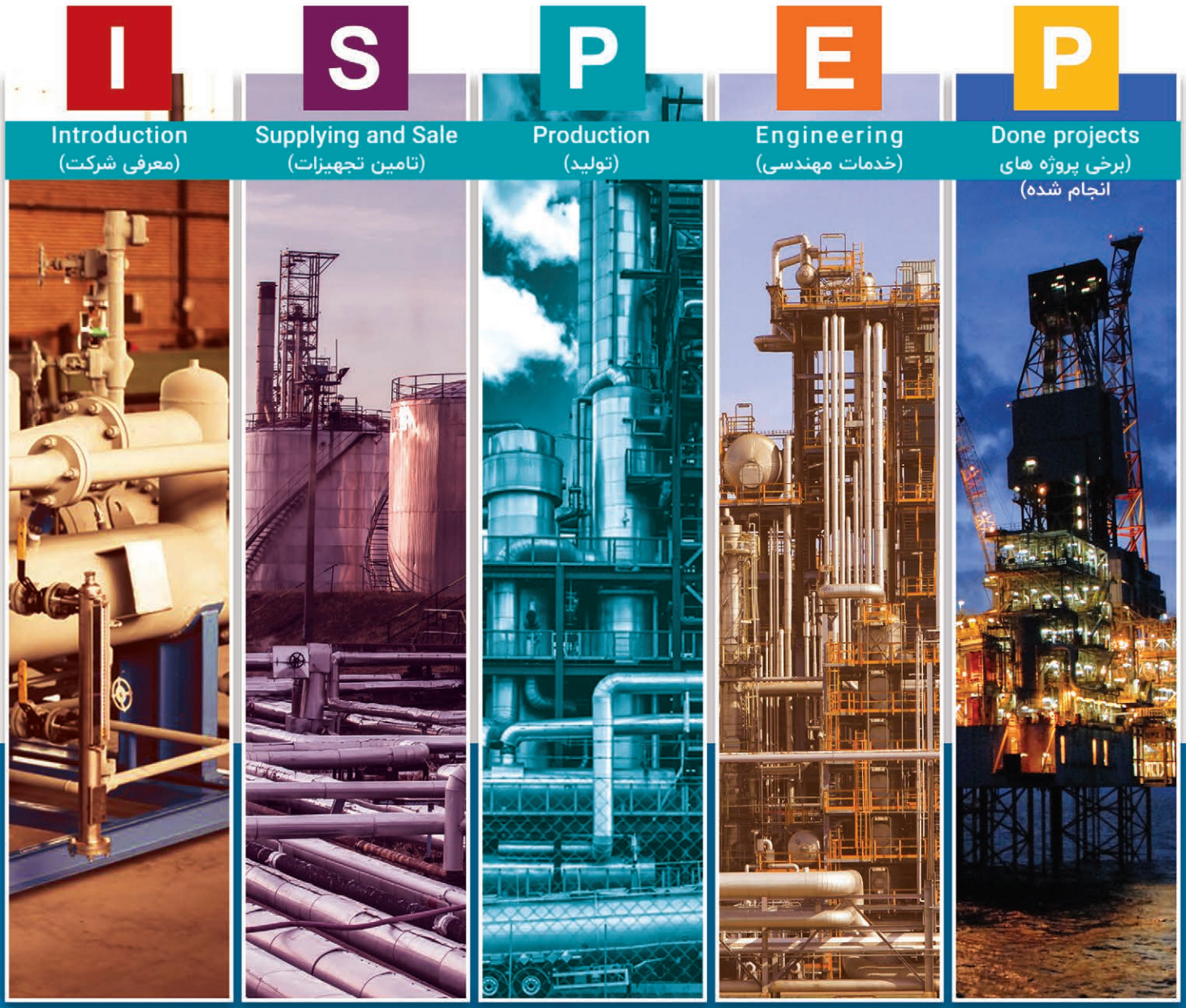

We are pleased to present you our company which is dedicated to the supplying of high quality equipment in below industries:

- Oil and Gas Industries
- Petrochemical Industries
- Power Plant Industries
- And other Industries…

INNOVATIVE STRATEGY FOR
DESIGN
PROCUREMENT
CONSTRUCTION

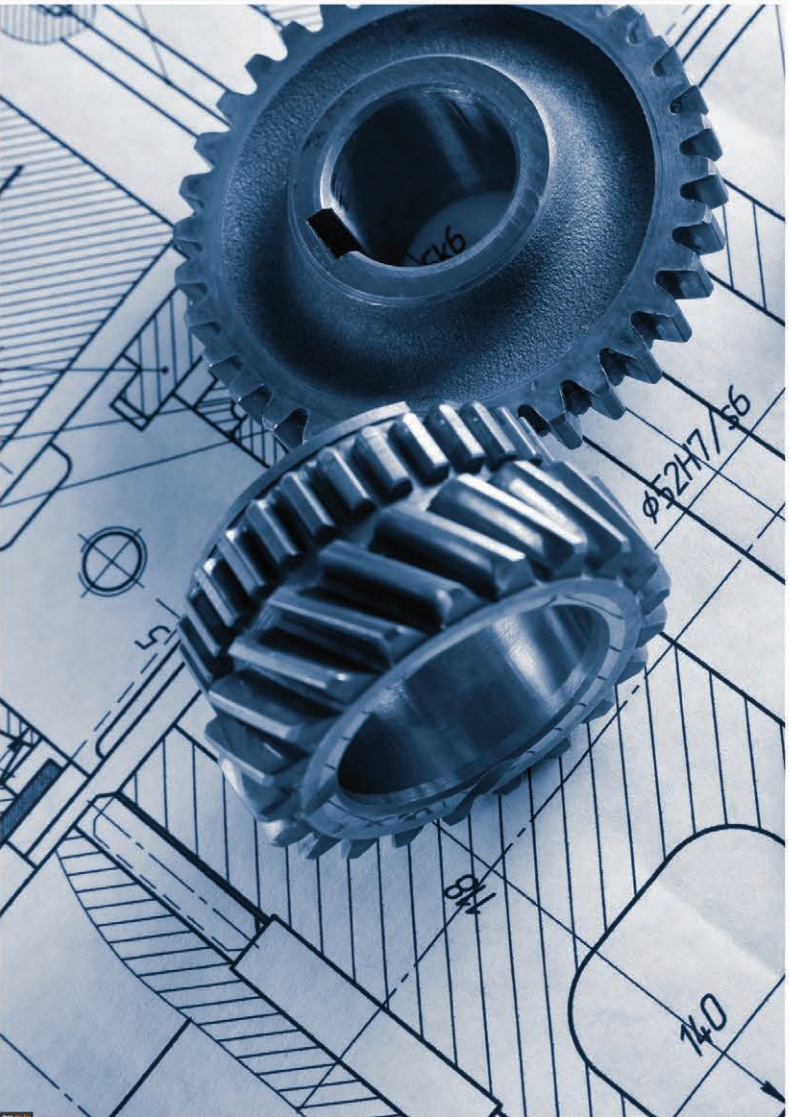

The Eng. Company
Minoodar

ما با دیدگاهی مهندسی، متشکل از عده ای از مهندسان صنعت نفت و گاز، شرکت مینودر را در سال ۱۳۹۱ بنا نهادیم تا زمینه ارائه خدمات بازرگانی مبتنی بر توانایی های مهندسی را در صنایع نفت، گاز، پتروشیمی و نیروگاهی، فراهم نماییم.
عمده فعالیت مینودر در زمینه واردات و عرضه تجهیزات ابزار دقیق، سیستم های کنترل، تجهیزات F&G و آنالایزرها می باشد. دراین سالها در زمینه تامین پکیج های میترینگ و همچنین پکیج های فرآیندی نیز تجربیات مفیدی بدست آورده ایم.
ما نیازهای صنایع نفت و گاز و پتروشیمی را می شناسیم و پیشنهادهای ما منطبق بر این شناخت می باشد. طی این سال ها که از فعالیت مینودر می گذرد با دیدی آینده نگرانه، همواره کیفیت کار را بر حجم فروش ارجح دانسته ایم و به تجربه دریافته ایم که ارائه راهکارهای باکیفیت، در زمان عهد شده و با رفتاری مسئولانه معادل موفقیت در تجارت خواهد بود.

درکنار این، مینودر در بخش های خاصی، خدمات طراحی نیز ارائه می نماید که می توانید جهت مشاهده این توانایی ها به بخش مربوطه در این بروشور مراجعه نمایید.

تامین برخی از تجهیزات ابزاردقیق از خارج از کشور، با توجه به قابلیت های خوب و محصولات با کیفیتی که در بخش تولید درون کشور می باشد، به صرفه نیست. در بخش "محصولات تولیدی" می توانید اینگونه محصولات را مشاهده نمایید. این تجهیزات بر اساس آخرین استانداردهای روز ساخته شده و با ارائه Certificate های لازم در اختیار مشتریان قرار خواهد گرفت.

با توجه به توضیحات بالا، بطور کلی اهم خدمات قابل ارائه این شرکت به شرح ذیل ارائه می گردد:

- تامین کالا (ابزاردقیق، سیستم کنترل، F&G، آنالایزرها و...)
- نصب و راه اندازی تجهیزات تامین شده
- تست و کالیبراسیون تجهیزات تامین شده
- ساخت برخی تجهیزات ابزاردقیق در داخل کشور
- ارائه خدمات مهندسی خرید در زمینه های ابزاردقیق، سیستم کنترل، F&G، آنالایزرها
- ارائه خدمات طراحی سیستم های کنترل، سیستم های ابزاردقیق و F&G پکیج ها، سایت ها و کارخانه ها

شما را به دیدن بخش های مختلف این بروشور دعوت می نماییم و از اینکه زمانی را به ما اختصاص داده اید از شما متشکریم.

همچنان که پیشتر عنوان شد، عمده تمرکز فعالیت های مینودر بر تامین کلیه تجهیزات ابزاردقیق، سیستم کنترل،F&G و آنالایزرهای مورد استفاده در صنایع نیروگاهی، نفت وگاز، پتروشیمی و پالایشگاهی از برندهای معتبر اروپای غربی و آمریکایی می باشد. تامین تجهیزات اصلی و با ارائه CERTIFICATE های معتبر مورد درخواست مشتری تخصص ماست.

در زیر به لیست برخی از این تجهیزات قابل تامین توسط این شرکت اشاره می کنیم.

تجهیزات ابزاردقیق

انواع ترانسمیترهای (TRANSMITTER) فشار و اختلاف فشار، سطح، ترانسمیترهای فلو، دما، لرزش

انواع سوییچ (SWITCH)

انواع پوزیشنر (POSITIONER)

انواع گیج (GAUGE)

انواع شیرآلات (VALVE) و متعلقات آن ها

انواع تیوب (TUBE) و اتصالات

سایر تجهیزات ابزاردقیقی نظیر:

Rapture Disk, Flame arrestor, Flow Element, Corrosion Coupon and Electrical Resistance

آنالایزرها

آنالایزرها و تجهیزاتی نظیر:

Dew Point Meter، PH/ORP Analyzer، Conductivity Analyzer، Moisture Analyzer، Oxygen Analyzer، Humidity Analyzer، Flue Gas Monitoring System، RVP Analyzer، Gas Chromatograph...

تجهیزات F&G

انواع دتکتور شعله (FLAME DETECTOR)

انواع دتکتور گاز (GAS DETECTOR)

انواع دتکتور دود و حرارت (HEAT and SMOKE DETECTOR)

انواع آژیر و چشمک زن و شاسی های ضدانفجار

SOUNDER, FLASHING BEACON, MANUAL CALL POINT MCP

انواع کارت های سیستم های کنترلی مربوط به PLCهای سیستم F&G

کارت های شرکت HIMA با قابلیت سطح ایمنی SIL3

انواع کپسول های گاز و تجهیزات کالیبراسیون دتکتورها

سیستم های کنترل

انواع کارت های PLC

انواع کارت های سیستم های DCS

انواع کارت های سیستم های ESD

انواع کارت های سیستم های F&G

انواع کارت های سیستم های HIIPS

انواع BARRIER

کارت های خاص نظیر کارت های SIL3 و یا کارت های سیستم های لرزش سنج

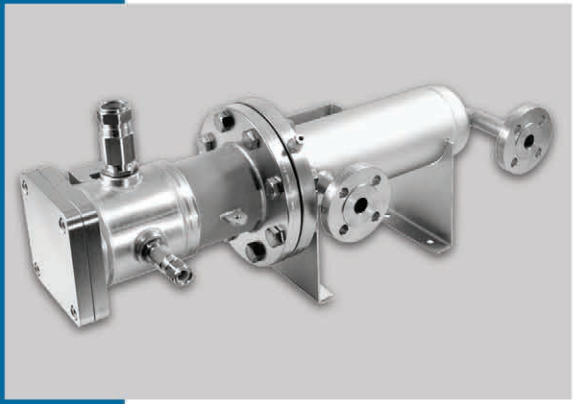

تجهیزات برقی

انواع Electrical Heater

انواع کولرهای تابلویی

انواع مقاومت های خاص

انواع تجهیزات برقی ضدانفجار

تابلوهای Annunciator

دستگاه های اندازه گیری نظیر ارت سنج،

انواع تولیدات میگر و کیوریتسو و Fluke

تجهیزات مکانیکی

سیستم های جرقه زن

پمپهای سوخت رسانی

پمپهای ضد اسید

مکانیکال سیل و قطعات یدکی مربوطه

یاتاقان و بیرینگ تجهیزات دوار

فیلترها

جرثقیل های سقفی

تجهیزات یدکی کمپرسورها و توربین ها

پکیج های فرآیندی

مجتمع های نفت، گاز و پتروشیمی و نیروگاهی، انباشته از پکیج های فرآیندی کوچک و بزرگ هستند. پکیج های فرآیندی از تنوع زیادی برخوردارند و هر سازنده تنها در تعداد اندکی از این پکیج ها قابلیت دارد.

شرکت مینودر امکان تامین برخی از این پکیج ها را از سازندگان در کشورهای اروپایی و آسیایی دارا می باشد نظیر:

Dosing Packages، Fired Heater Package، Electrical Heater Package، WASTE GAS INCINERATOR، Oxidizer Packages، VOC Treatment System، Burner Package، Gas Pre Heater، Complete Combustion Systems, ...

برای دستیابی به اطلاعات کاملتر، شما را به دیدن بخش های مختلف وبسایت شرکت مینودر به آدرس WWW.PMINOODAR.COM دعوت می نماییم.

SIGHT GLASS (FLOW I NDICATOR) ازجمله تجهیزات است که قابلیت ساخت آن در داخل کشور به خوبی وجود دارد سایت گلاس می باشد. مینودر با استفاده از تجربه و با بهره مندی از پتانسیل های موجود، خدمات مناسبی در این زمینه ارائه می نماید. سایت گلاس تجهیزی است که با استفاده از شیشه های تعبیه شده روی آن امکان مشاهده حرکت سیال، رنگ و میزان شفافیت آن وجود دارد. با استفاده از سایت گلاس ها، می توان اطلاعات مختلفی از عملکرد سیستم و شیرها، صافی ها، مبردها و تله بخارهای مسدود شده را بدست آورد. به طور مثال وجود حباب و یا کف در سیستم نشان از عدم کارکرد صحیح یکی از قسمت ها می باشد.

ORIFICE PLATE از جمله تجهیزات دیگری است که قابلیت های ساخت آن با کیفیت عالی در داخل کشور فراهم می باشد. این تجهیز محبوبترین و متداول ترین وسیله اندازه گیری جریان سیال می باشد. طراحی و ساخت صفحه اوریفیس با توجه به شرایط و ویژگی های سیال عبوری از قبیل چگالی نسبی، فشار، دما، گرانروی یا عدد رینولدز و ابعاد خط لوله انجام می شود.

دسته دیگر محصولات که تکنولوژی ساخت آنها در داخل کشور وجود دارد تجهیزات مربوط به دما (Temperature) می باشند از جمله:

سنسورهای دما از انواع RTD و ترموکوپل

سنسورهای با طول های مختلف و بلند

انواع ترموول

ترموول های سرامیکی

اطلاعات کامل در این زمینه وبسایت شرکت مینودر به آدرس PMinoodar.com ارائه گردیده است.

MINOODAR
DESIGN AND EQUIP INDUSTRIES, CO.

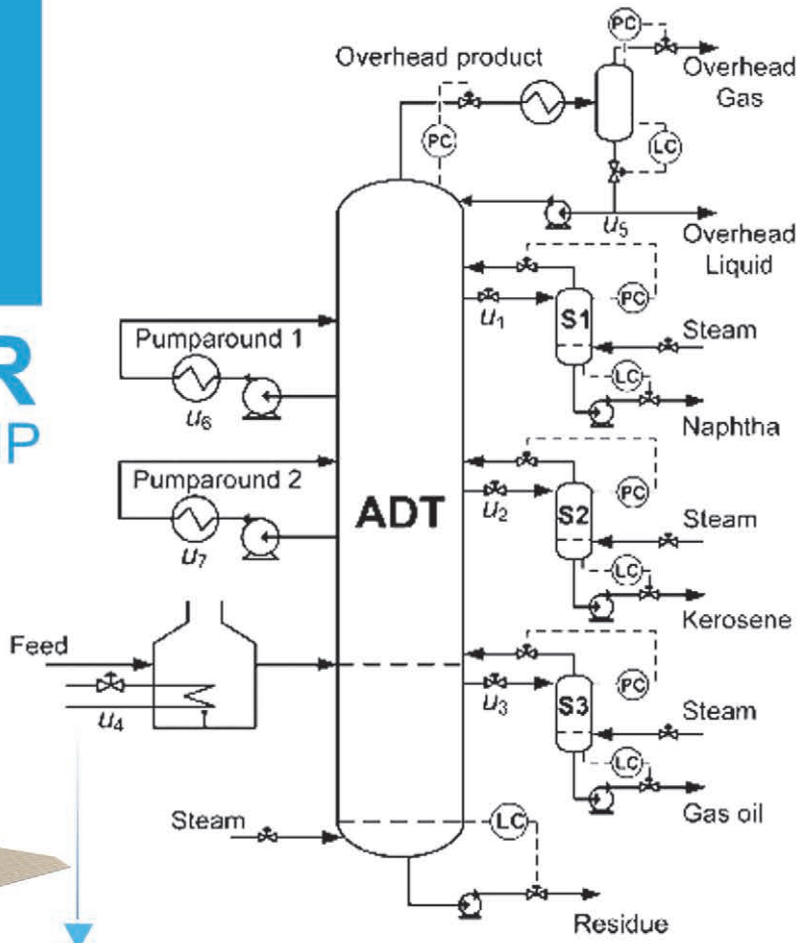

ارائه خدمات مهندسی و طراحی

شرکت مینودر، براساس تجربه نفرات کلیدی خود برخی خدمات طراحی را نیز در زمره فعالیت های ارائه شده قرارداده است. خدمات مهندسی که توسط مینودر ارائه می‌شود به پروژه های بخش فروش تجهیزات نیز، ارزش بخشیده و کیفیت آن را بهبود داده است بطوریکه همکنون فارغ از هرگونه مبالغه، مینودر خدمات مهندسی تجهیزات و امور بازرگانی را توامان ارائه می کند. در بخش طراحی شرکت مینودر در رشته های زیر خدمات کامل مبتنی بر استانداردهای روز ارائه می نماید:

خدمات مهندسی خرید در بخش های ابزاردقیق و F&G

خدمات نظارت کارگاهی در نصب و راه اندازی تجهیزات ابزاردقیق و F&G

طراحی سیستم های ابزاردقیق و کنترل پکیج های فرآیندی

طراحی سیستم های F&G (اعلان و اطفا حریق) تمامی سایت های صنایع نفت و گاز و پتروشیمی

طراحی کامل پکیج های فرآیندی شامل سیستم برق ، کنترل و ابزار دقیق، مکانیکال و F&G مرتبط با آن

طراحی نیروگاه های خورشیدی در هر مقیاس

INNOVATIVE STRATEGY FOR **DESIGN PROCUREMENT CONSTRUCTION**

مینـودر، اکنـون بـا تکیـه بـر ارزش هـای اصلـی خـود یعنـی "پشـتکار، صداقـت و راهکارهـای خلاقانـه"، آمـاده اجـرا و تـدارک کالای پـروژه هـای بـزرگ در صنایـع نفـت ، گاز و پتروشـیمی و نیروگاهها مـی باشـد و مـی توانیـم خدمات مهندسی خرید را نیز در این زمینه به کارفرمایان محترم ارائه نماییم.

در سـال هـای اخیـر تجهیـزات متنوعـی در تمـام زمینـه هـای ذکـر شـده بـرای شـرکت هـای بـزرگ نفـت و گاز کشـور تامیـن نمـوده ایـم و اکنـون مینـودر عـلاوه بـر عضویـت در AVL دهها شـرکت نفـت و گاز و پتروشیمی کشور، در AVL شرکت نفت بدون محدودیت مالی بر روی سقف قراردادها عضو می باشد.
طـی ایـن سـال ها کـه از فعالیـت مینـودر مـی گـذرد در تامیـن تجهیـزات پـروژه هـای بزرگـی حضـور داشـته ایـم، در زیر لیست برخی از این پروژه های انجام شده ارائه می گردد:

- تامین Control Valve از برند SAMSON - شرکت نفت فلات قاره
-تامین تجهیزات Vibration از برند Metrix آمریکا-پارس جنوبی
-تامین آنالایزر ROSEMOUNT - پتروشیمی اصفهان
- تامین قطعات یدکی کمپرسورLMF- شرکت نفت و گاز آغاجاری
-تامین Actuator از برند ROTORK - پالایشگاه اراک
- تامین Valve های ON-OFF از برند ADLER ایتالیا-پارس جنوبی
-تامین Valve هایFLOWSERVE - پتروشیمی پلیمر کرمانشاه
- تامین Gaugeهای NACE از برند WIKA-پالایشگاه امام خمینی شازند اراک
-تامین Flame Scanner از برند FIREYE - پتروشیمی اصفهان
- تامین Valve های CONTROL از برند SAMSON -پارس جنوبی
-تامین ترانسمیترهای دما و فشار و فلو ENDRESS+HAUSER-شرکت گاز
-تامین کارت هایPLCهای HIMA - پالایشگاه آبادان
-تامین آنالایزرهای MICHELL - شرکت گاز
- تامین سلونوئید ولو از برند NORGREN-شرکت نفت فلات قاره
-تامین مقاومت های الکتریکی توان بالا برای درایو کمپرسور از برند WIDAP - پتروشیمی اصفهان
-تامین FlowMeter برند KOBOLD- شرکت نفت فلات قاره
-تامین تجهیزات Vibration از برند Bently Nevada- شرکت نفت و گاز پارس
- تامین TEMPERATURE TRANSMITTER از برند ROSEMOUNT-پارس جنوبی
-تامین قطعات تابوهای فشار ضعیف از برند SIEMENS - پتروشیمی اصفهان
-تامین ترانسمیترهای دما و فشار و فلو ENDRESS+HAUSER - پتروشیمی پلیمر کرمانشاه
-تامین Electrical Heater توان بالا از برند MASTERWATT - پتروشیمی اصفهان

The Eng. Company
Minoodar
Innovative Strategy for
Design, Procurement, Construction

شرکت طراحی و تجهیز صنایع مینودر

ایران، تهران
تلفـن: ۷۷۷۱۰۲۸۲ (۰۲۱)
فکس: ۴۲۶۹۵۳۷۸ (۰۲۱)

MINOODAR Design and Equip Industries, Co.

TEHRAN, IRAN
TEL: +98 21 77710282
FAX: +98 21 42695378
For full details on our services please visit

WWW.PMinoodar.com
info@PMinoodar.com
PMinoodar@Gmail.com

Edition 1398,

All Specifications and information are subject to change with out notice.